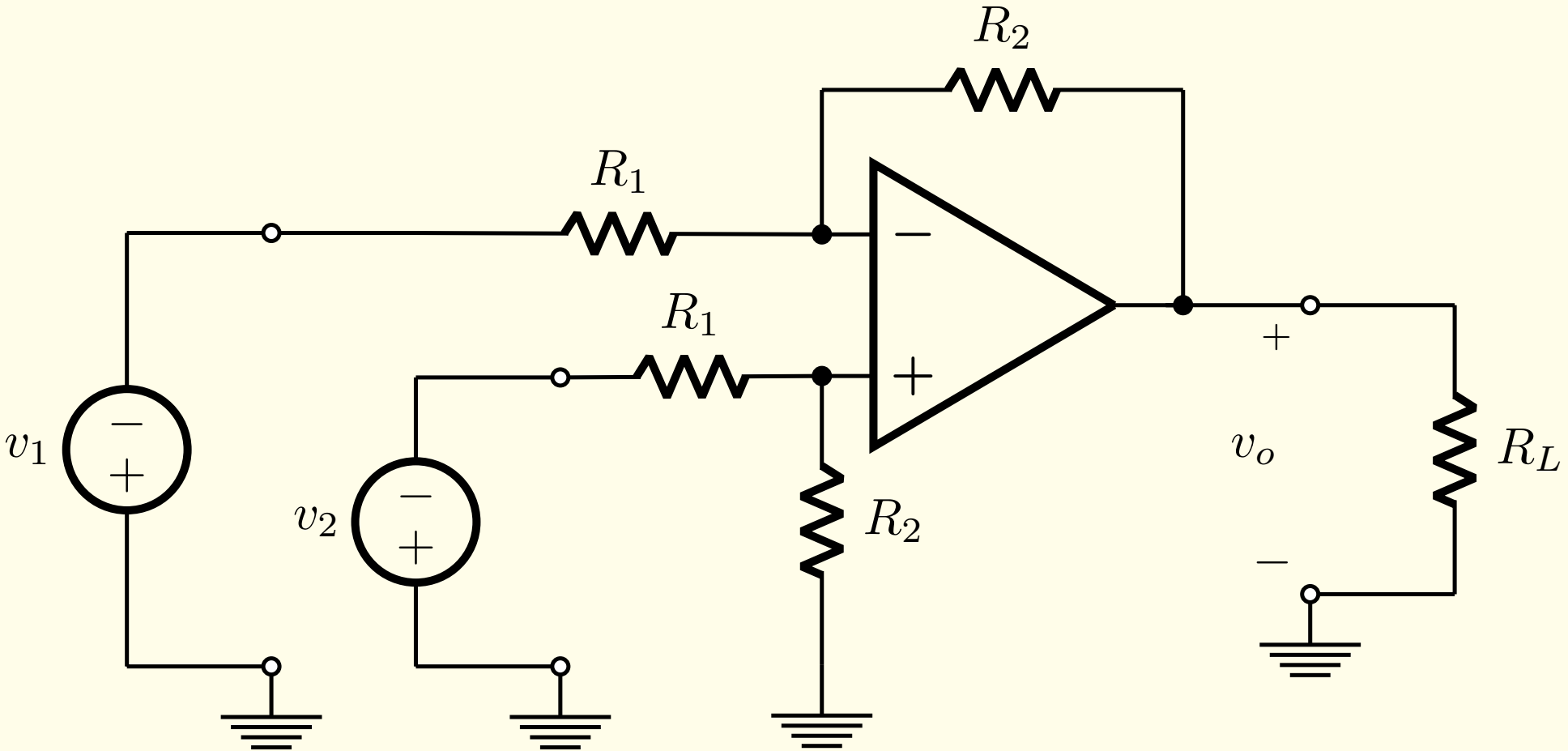
R_2
R_1
R_1
v_1
v_2
R_2
v_o
R_L
+
−